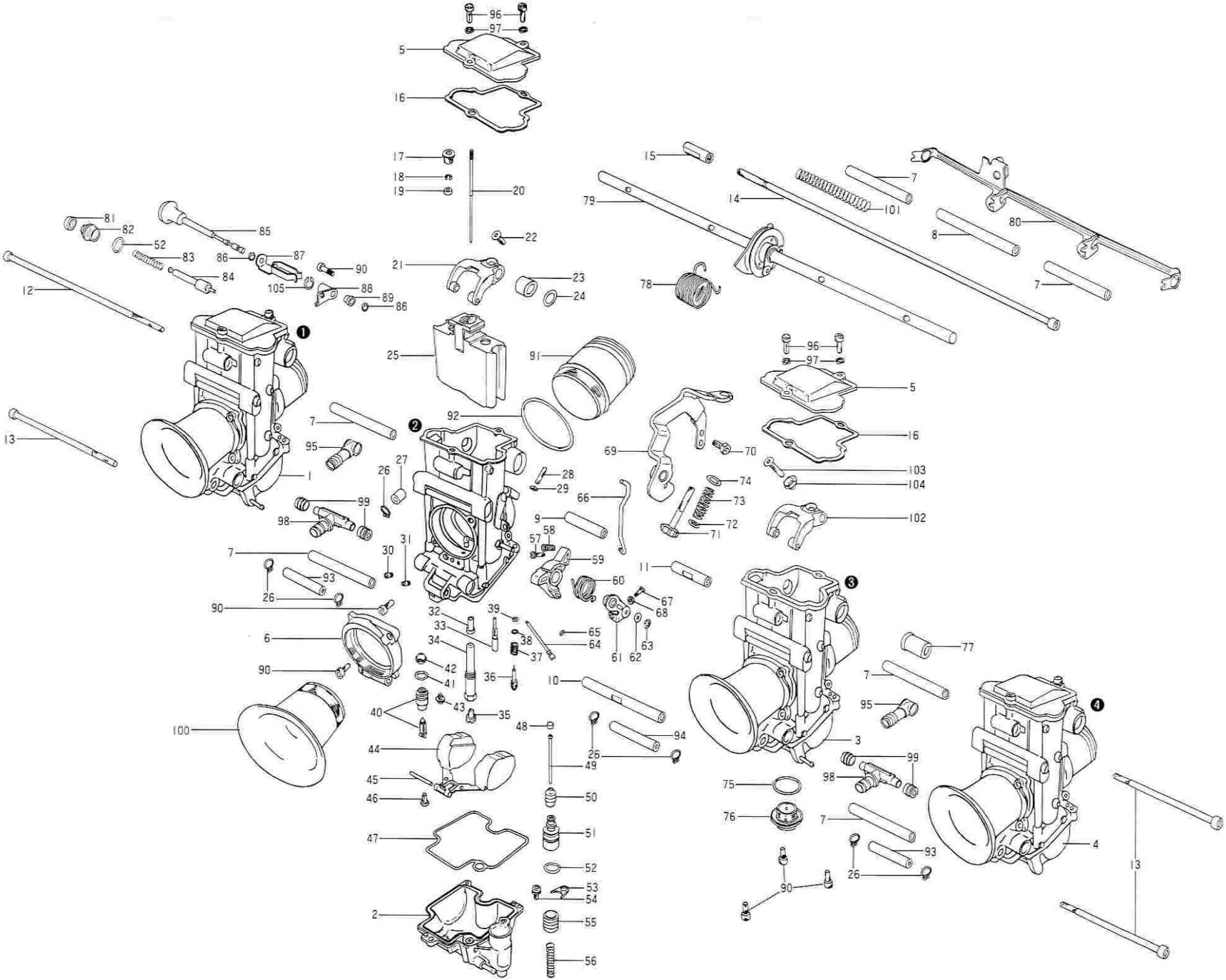
96
97
5
16
17
18
19
20
22
21
23
24
15
7
14
101
79
80
8
78
81
82
52
83
84
85
86
87
90
105
88
89
12
13
1
25
91
92
2
95
27
26
28
29
66
69
70
74
73
72
71
103
104
102
99
98
9
58
57
59
60
11
30
31
93
67
68
61
62
63
32
33
34
39
38
37
65
64
6
42
41
36
10
43
35
40
100
48
94
44
45
46
49
50
51
47
52
53
54
55
56
3
77
75
76
4

パーツリスト　　ビッグボディTMR40（キャブレタピッチ77-85-77）　　△ボアによって部品番号が違うもの
スモールボディTMR35（キャブレタピッチ77-85-77）をベースとしています　　○キャブレタピッチによって部品番号が違うもの　別図参照

No.	部品番号 ビッグボディ36～41φ	部品番号 スモールボディ28～35φ	部品名称	❶	❷	❸	❹	A	価格（ ）内は税抜き	備考
1	TMR40/128	⇦	フロートチャンバボディー#1	1	—	—	—	—	4,200（4,000）	
2	TMR40/150	⇦	フロートチャンバボディー#2	—	1	—	—	—	5,250（5,000）	
3	TMR40/158	⇦	フロートチャンバボディー#3	—	—	1	—	—	4,200（4,000）	
4	TMR40/160	⇦	フロートチャンバボディー#4	—	—	—	1	—	4,200（4,000）	
5	776-37003	776-36003	トップカバー	1	1	1	1	—	1,050（1,000）	
6	TMR40/137	TMR35/03	アダプタ　ファンネル	1	1	1	1	—	2,625（2,500）	△
7	813-05010-1A	⇦	パイプ　ジョイント	—	—	—	—	6	1,050（1,000）	○
8	813-05010-1B	⇦	パイプ　ジョイント	—	—	—	—	1	1,050（1,000）	○
9	TMR40/52	⇦	パイプ　ジョイント	—	—	—	—	1	1,050（1,000）	
10	TMR40/132-1B	⇦	ロット　ジョイント	—	—	—	—	1	1,260（1,200）	○
11	TMR40/132-1A	⇦	ロット　ジョイント	—	—	—	—	1	1,260（1,200）	○
12	TMR40/135-1B	⇦	ボルト　ジョイント	—	—	—	—	1	525（ 500）	○
13	TMR40/135-1A	⇦	ボルト　ジョイント	—	—	—	—	3	525（ 500）	○
14	N209 015-1C	⇦	シャフト　ジョイント	—	—	—	—	1	840（ 800）	○
15	TMR40/63	⇦	ロッド	—	—	—	—	1	630（ 600）	
16	TMR40/07	TMR35/04	ガスケット　トップカバー	1	1	1	1	—	483（ 460）	
17	TMR40/06	⇦	ホルダー　ジェットニードル	1	1	1	1	—	273（ 260）	
18	TM32/90	⇦	Oリング　ジェットニードル	1	1	1	1	—	105（ 100）	
19	N105 105	⇦	リング　ジェットニードル	1	1	1	1	—	189（ 180）	
20	J8-10E01-52	J8-	ジェットニードル	1	1	1	1	—	*	
21	TMR40/76	⇦	レバーアッシ　アクセレータ	—	1	—	—	—	3,780（3,600）	
22	TMR40/62-1A	⇦	スクリュ　レバー	—	1	—	—	—	105（ 100）	
23	N167 124	⇦	リング　ピストンバルブ	—	1	—	—	—	210（ 200）	
24	N132 043	⇦	パッキン	—	1	—	—	—	105（ 100）	
25	832-57001	832-50001	スロットルバルブ	1	1	1	1	—	6,825（6,500）	
26	VM28/323	⇦	クリップ	2	3	3	2	—	105（ 100）	バキュームキャップ、ホース
27	VM44/15	⇦	キャップ　バキュームニップル	1	1	1	1	—	315（ 300）	
28	TMR40/99	TMR40/99-1A	スクリュ　ストッパ	—	1	—	—	—	105（ 100）	
29	N3=04-B	⇦	ナット　ストッパスクリュ	—	1	—	—	—	63（ 60）	
30	N211 100	⇦	パイロットエアジェット	1	1	1	1	—	*	
31	N211 100	⇦	メーンエアジェット	1	1	1	1	—	*	ゼロ
32	785-40004	⇦	ニードルジェット	1	1	1	1	—	*	
33	N224 103	⇦	パイロットジェット	1	1	1	1	—	*	
34	697-08022-1B	⇦	ジェットホルダ	1	1	1	1	—	483（ 460）	
35	N100 604	⇦	メーンジェット	1	1	1	1	—	*	
36	N138 192	⇦	パイロットスクリュ	1	1	1	1	—	840（ 800）	
37	N138 187	⇦	スプリング　パイロットスクリュ	1	1	1	1	—	168（ 160）	
38	VM12/33	⇦	ワッシャ　パイロットスクリュ	1	1	1	1	—	63（ 60）	
39	N133 037	⇦	Oリング　パイロットスクリュ	1	1	1	1	—	63（ 60）	
40	786-35003	⇦	ニードルバルブアッシ	1	1	1	1	—	1,575（1,500）	
41	KV/10	⇦	Oリング	1	1	1	1	—	63（ 60）	
42	VM18/233	⇦	フィルタ　ニードルバルブ	1	1	1	1	—	420（ 400）	
43	N178 058	⇦	スクリュ　ニードルバルブ	1	1	1	1	—	63（ 60）	
44	859-32030	⇦	フロートアッシ	1	1	1	1	—	1,680（1,600）	
45	VM20/315	⇦	ピン　フロート	1	1	1	1	—	105（ 100）	
46	C2=0408	⇦	スクリュ　フロートピン	1	1	1	1	—	63（ 60）	
47	616-93032	⇦	Oリング　フロートチャンバ	1	1	1	1	—	840（ 800）	
48	VM14/357	⇦	キャップ　アクセレータロット	—	1	—	—	—	105（ 100）	
49	TMR40/148	⇦	プッシュロット　アクセレータ	—	1	—	—	—	210（ 200）	
50	N193 286	⇦	キャップ　アクセレータロット	—	1	—	—	—	525（ 500）	
51	640-11007	⇦	ガイドホルダ　アクセレータロット	—	1	—	—	—	483（ 460）	
52	E100 525	⇦	Oリング	1	2	1	1	—	105（ 100）	ガイドホルダー、スターター
53	VM24/560	⇦	プレート　ガイドホルダ	—	1	—	—	—	63（ 60）	
54	CW2=0408	⇦	スクリュ　プレート	—	1	—	—	—	63（ 60）	
55	TM40/56	⇦	プランジャ　アクセレータ	—	1	—	—	—	1,260（1,200）	
56	VM14SC13/89	⇦	スプリング　プランジャ	—	1	—	—	—	105（ 100）	
57	S3=0314-B	⇦	スクリュ　アクセレータストロークアジャスト	—	1	—	—	—	63（ 60）	
58	730-05005	⇦	スプリング　アクセレータアジャスト	—	1	—	—	—	63（ 60）	
59	TMR40/141	⇦	レバー　アクセレータ	—	1	—	—	—	525（ 500）	
60	TMR40/151	⇦	スプリングアクセレータ	—	1	—	—	—	273（ 260）	
61	TMR40/139	⇦	レバーアッシ　アクセレータ	—	1	—	—	—	483（ 460）	
62	B40I/10	⇦	パッキン　アクスレータレバー	—	1	—	—	—	63（ 60）	
63	BSW28/70	⇦	Eリング　アクスレータレバー	—	1	—	—	—	63（ 60）	
64	TMR40/14-40	⇦	ポンプノズル　アクスレータ	1	1	1	1	—	651（ 620）	
65	N124 063	⇦	Oリング	1	1	1	1	—	63（ 60）	
66	TMR40/134	TMR35/06	ロッド　レバーリンク	—	1	—	—	—	630（ 600）	
67	S3=0308-B	⇦	スクリュ　アクセレータタイミングアジャスト	—	1	—	—	—	63（ 60）	
68	N2=03-B	⇦	ナット　アクスレータアジャスト	—	1	—	—	—	63（ 60）	
69	TMR40/131	⇦	ブラケット　スロットルワイヤ	—	1	—	—	—	2,205（2,100）	
70	B3=0510-B	⇦	ボルト　ブラケット	—	1	—	—	—	63（ 60）	
71	N133 146	N219 068	スロットルストップスクリュ	—	1	—	—	—	840（ 800）	
72	826-05003	⇦	ワッシャ	—	1	—	—	—	105（ 100）	ナイロン
73	730-08012	⇦	スプリング　スロットルストップスクリュ	—	1	—	—	—	210（ 200）	
74	N141 217	⇦	ワッシャ	—	1	—	—	—	63（ 60）	
75	VM28/254	⇦	Oリング　ドレンボルト	1	1	1	1	—	105（ 100）	
76	TM32/41	⇦	ドレンボルト	1	1	1	1	—	1,260（1,200）	
77	925-18003	⇦	リング　スロットルシャフト	—	—	—	—	1	840（ 800）	○
78	TMR40/61	⇦	スプリング　スロットルリターン	—	—	—	—	1	630（ 600）	
79	700-87007-1A	⇦	スロットルシャフトアッシ	—	—	—	—	1	8,925（8,500）	TMR40/47,165 ○
80	TMR40/146-1A	⇦	スタータレバー	—	—	—	—	1	4,200（4,000）	○
81	N106 211	⇦	キャップ　スタータ	1	1	1	1	—	126（ 120）	○
82	640-11006	⇦	ガイドホルダ　スタータ	1	1	1	1	—	630（ 600）	
83	VM16/42	⇦	スプリング　スタータ	1	1	1	1	—	210（ 200）	
84	N151 038	⇦	スタータプランジャ	1	1	1	1	—	630（ 600）	
85	TMR40/147	⇦	ノブ　スタータ	—	—	—	—	1	945（ 900）	○
86	B40I/56	⇦	Eリング　スタータノブ	—	—	—	—	2	168（ 160）	
87	N198 065	H2 N198 065	スプリングプレート　スタータ	—	—	—	—	1	420（ 400）	
88	TMR40/143	TMR32/07	ブラケット　スタータノブ	1	—	—	—	—	525（ 500）	
89	925-14003	⇦	リング　スタータノブ	—	—	—	—	1	168（ 160）	
90	TMR40/04	⇦	スクリュ　フロートチャンバ、ファンネルアダプタ	6	5	5	5	—	63（ 60）	スターターノブブラケット
91	925-99002	925-99003-1D	スピゴットリング	1	1	1	1	—	2,100（2,000）	△
92	616-74007	616-66003	Oリング　スピゴット	1	1	1	1	—	840（ 800）	△
93	888-43028-1G	⇦	ホース　アクセレータジョイント	—	—	—	—	2	63（ 60）	○
94	888-43028-1E	⇦	ホース　アクセレータジョイント	—	—	—	—	1	63（ 60）	○
95	888-96004	888-96004-1C	ホース　エアベント	—	—	—	—	2	525（ 500）	○
96	TMR40/04-1A	⇦	スクリュ　トップカバー	2	2	2	2	—	105（ 100）	
97	W4-04-B	⇦	ワッシャ　トップカバースクリュ	2	2	2	2	—	63（ 60）	
98	792-23026	⇦	ニップル　フューエル	—	—	—	—	2	945（ 900）	○
99	N198 006	⇦	シール　フューエルニップル	—	—	—	—	4	315（ 300）	
100	FN40/50	FN35/50	エアファンネル	1	1	1	1	—	*	△
101	730-09044	⇦	スプリング　スタータリターン	—	—	—	—	1	273（ 260）	○
102	TMR40/73	⇦	レバー　アッセンブリ	1	—	1	1	—	3,675（3,500）	
103	TMR40/62-1B	⇦	スクリュ　レバー	1	—	1	1	—	105（ 100）	
104	TMR40/05	⇦	リング　シンクロアジャスト	1	—	1	1	—	630（ 600）	
105	MD13/40	⇦	Eリング	—	—	—	—	1	168（ 160）	

ボアによって部品番号が違うもの　△印パーツ

		6　アダプタファンネル	91　スピゴットリング	92　Oリング	100ファンネル　L=50mm
ビッグボディ	41φ	TMR41/03	925-99002-1A	616-74008	FN41/50
	40φ	TMR40/137	925-99002	616-74007	FN40/50
	38φ	TMR38/03	925-99003-1B	VM32/95	FN38/50
	36φ	TMR36/08	925-99003-1A	616-64005	FN36/50
スモールボディ	35φ	TMR35/03	925-99003-1D	616-66003	FN35/50
	34φ	TMR34/03	925-99003-1F	VM28/710	FN34/50
	32φ	TMR32/05	925-99003-1C	616-64006	FN32/50
	28φ	TMR28/03	925-99003-1E	616-63004	FN28/50

キャブレタピッチによって部品番号が違うもの（ビッグボディ）　○印パーツ

		77-85-77	77-93-77	
7	パイプ　ジョイント	813-05010-1A	⇦	
8	パイプ　ジョイント	813-05010-1B	813-05010-1C	
10	ロッド　ジョイント	TMR40/132-1B	TMR40/132-1D	
11	ロッド　ジョイント	TMR40/132-1A	TMR40/132-1C	
12	ボルト　ジョイント	TMR40/135-1B	⇦	
13	ボルト　ジョイント	TMR40/135-1A	⇦	
14	シャフト　ジョイント	N209 015-1C	N209 015-1D	
77	リング　スロットルシャフト	925-18003	⇦	
79	スロットルッシャフトアッセンブリ	700-87007-1A	700-87007-1B	
80	スタータレバー	TMR40/146-1A	TMR40/146-1B	
85	ノブスタータ	TMR40/147	⇦	
93	ホース　アクセレータジョイント	888-43028-1G	⇦	
94	ホース　アクセレータジョイント	888-43028-1E	888-43028-1F	
95	ホース　エアベント	888-96004	⇦	
98	ニップル　フュエル	792-23026	⇦	
101	スプリング　スタータリターン	730-09044	⇦	

キャブレタピッチによって部品番号が違うもの（スモールボディ）　○印パーツ

		77-85-77	70-90-70	68-84-68
7	パイプ　ジョイント	813-05010-1A	813-05010-1F	⇦
8	パイプ　ジョイント	813-05010-1B	TMR40/65	813-05010-1B
10	ロッド　ジョイント	TMR40/132-1B	TMR40/21	TMR40/132-1B
11	ロッド　ジョイント	TMR40/132-1A	TMR40/51	TMR40/132-1A
12	ボルト　ジョイント	TMR40/135-1B	TMR40/135-1F	⇦
13	ボルト　ジョイント	TMR40/135-1A	TMR40/135-1D	⇦
14	シャフト　ジョイント	N209 015-1C	N209 015-1G	N209 015-1H
79	スロットルッシャフトアッセンブリ	700-87007-1A	700-87007-1E	700-87007-1D
80	スタータレバー	TMR40/146-1A	TMR32/06-1A	TMR32/06-1B
85	ノブスタータ	TMR40/147	TMR40/147-1A	⇦
93	ホース　アクセレータジョイント	888-43028-1G	888-43016	888-43028-1I
94	ホース　アクセレータジョイント	888-43028-1E	888-43028-1F	888-43028-1E
95	ホース　エアベント	888-96004-1C	888-96004-1B	888-96004-1D
98	ニップル　フュエル	H1 792-23026	792-23036	792-23019
101	スプリング　スタータリターン	730-09044	730-09046	⇦